Connections Topvex SX 06 EL

1 Fresh/exhaust air damper 24V
2 Fresh/exhaust air damper 24V
3 Extended running DI
4 Ref. DI
5 Fire alarm DI
6 Sup.voltage 24V G
7 Sup.voltage 24V G0
8 Signal cooling 0-10V AO
9 Ref DO
10 Alarm output DO
11 Ref AI
12 Sensor supply air AI

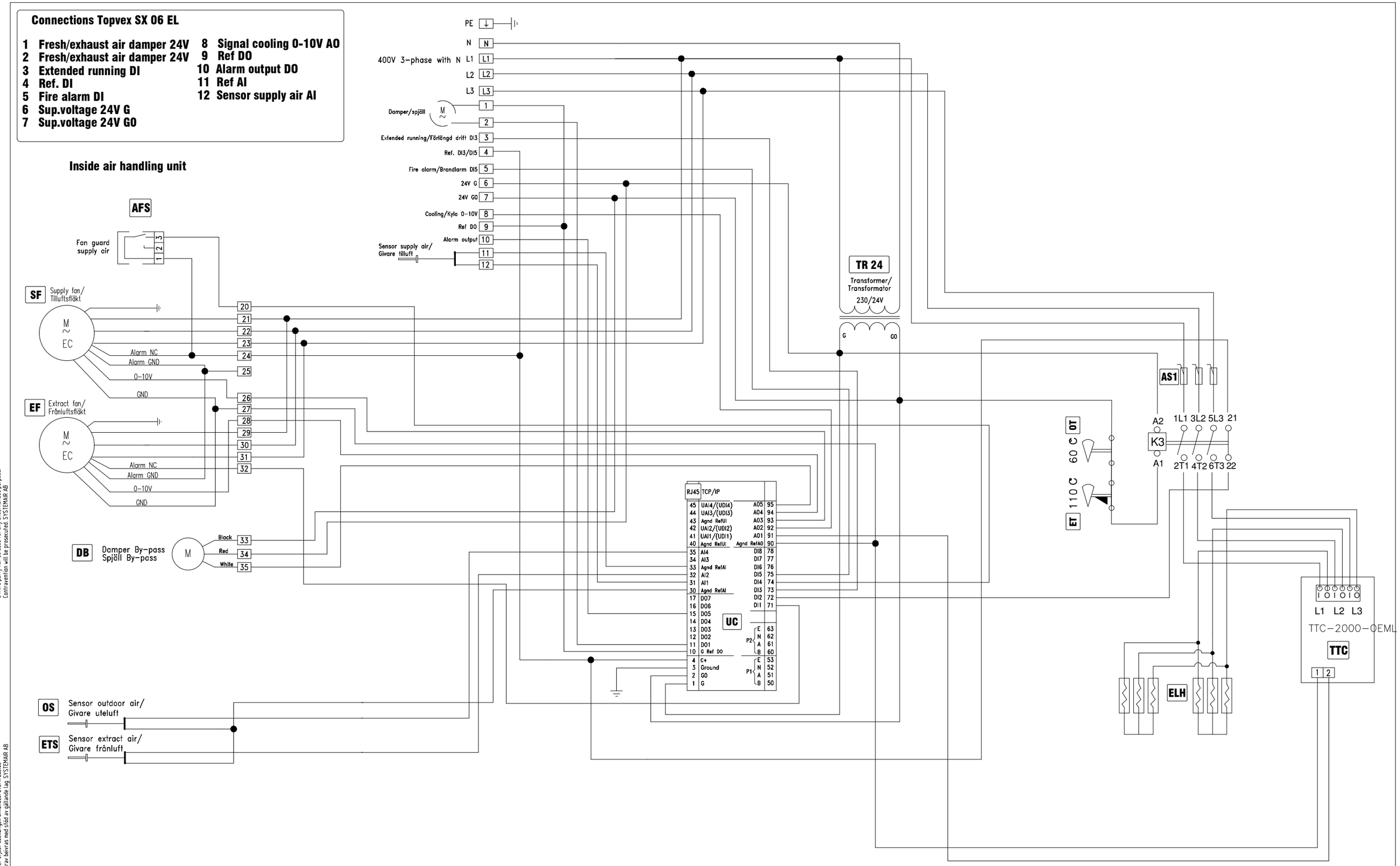

This document must not be copied without our written permission, and the contents thereof must not be imparted to a third party nor be used for any unauthorized purpose. Contravention will be prosecuted SYSTEMAIR AB

Denna handling får ej utan vårt skriftliga medgivande kopieras. Den får ej heller delges annan eller ej just ofabetangen användas. Överträdelse härav beivras med stöd av gällande lag SYSTEMAIR AB

Det.-nr. Part.No.	Ant. Pc.	Benämning Name	Material	Mod.-nr Ämne Dimension	Anm. Note
Konstr. / Design: TF	Ritad / Drawn: DaWi	Kontr. / Checked	Standard: ISO	Godk. / App.	Skala / Scale: 1:1

Ersätter / Replaces: WD000025
Ersatt av / Replaced by:
Art.-nr. / Art.no.:
Dat. / Date: 140617
Ritn.nr. / Drawing No.: WD000025
Rev.: A

systemair

Wiring diagram
Topvex SX06 EL
400V 3N~

Nr. No.	Ant. Pc.	Ändring Amendment	Dat. Date	Sign.	Godk. App.	Nr. No.	Ant. Pc.	Ändring Amendment	Dat. Date	Sign.	Godk. App.